STŘECHA A FASÁDA

ADEKA®

Střešní a fasádní šablony s dlouhou životností, použitelné pro šikmé střechy a fasády se sklonem od 15°

Návod pro použití

Popis systému

ADEKA® je jedinečný systém šablon na střechy i na fasády z materiálu VMZINC.
Je to výrobek, v němž se snoubí dlouhá životnost materiálu VMZINC® a moderní provedení se snadnou montáží.

Šablony ADEKA® mají tvar kosočtverce o rozměrech 40x40 cm.
S odečtením částí, které se překrývají, dostaneme následující užitné rozměry:

Počet šablon	Hmotnost	Šíře (umístění značek)	Horizontální rozteč (umístění vrutů)
9,6/m²	7,5/m²	560 mm	205 mm

Kosočtvercové šablony mají tyto přednosti:

- Jednoduchá a rychlá fixace třemi vruty (předem vyvrtané otvory a kontrolní značky zarovnání) a uchycení dolní části šablony zaklesnutím integrovaného zámku pod šablonu ve spodní řadě.
- Dokonalá těsnost šablon díky 5 cm překrytí, zdviženému okraji vrchní části a zahnutému okraji dolní části.
- Pevnost šablon ADEKA® při pokládání díky polystyrenové zkosené podložce, přilepené k rubové straně.
- Kompletní řada speciálních doplňků, umožňující vyřešení všech specifických detailů zastřešení.

Kvalita namontovaného materiálu závisí na respektování běžných pravidel kladení malých šablon a na dodržování pokynů tohoto návodu k použití.

Povrchová úprava

Šablony střešního a fasádního systému ADEKA® jsou vyrobeny z předzvětralého titanzinku QUARTZ-ZINC® - šedý, ANTHRA-ZINC® - tmavě šedý a PIGMENTO® (modré, červené, zelené, hnědé na vyžádání).

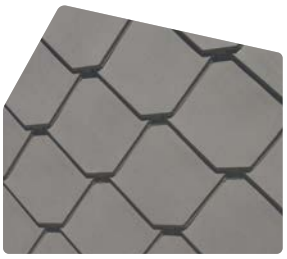

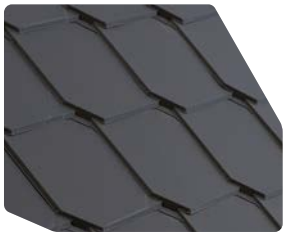

ADEKA®
lícová strana

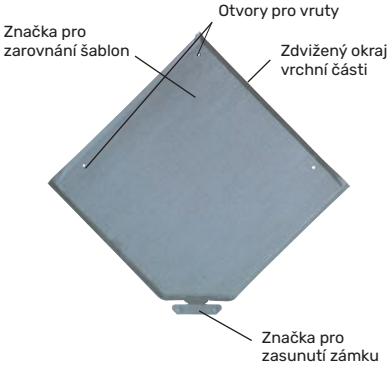

ADEKA®
rubová strana

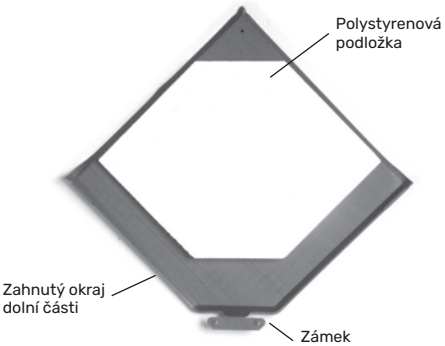

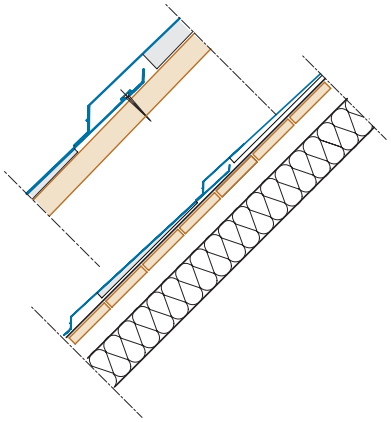

Oblast použití

ADEKA® je určena k použití na šikmých střechách i fasádách.
Tento systém je ideálním řešením pro všechny velikosti střech, je vhodný pro novostavby i rekonstruované objekty.

Střešní krytina

Šablony ADEKA® lze použít na jakoukoli šikmou střechu se sklonem nejméně 25% (15°).

Opláštění fasády

Šablony ADEKA® lze použít na jakoukoli fasádu až do 20 m výšky.

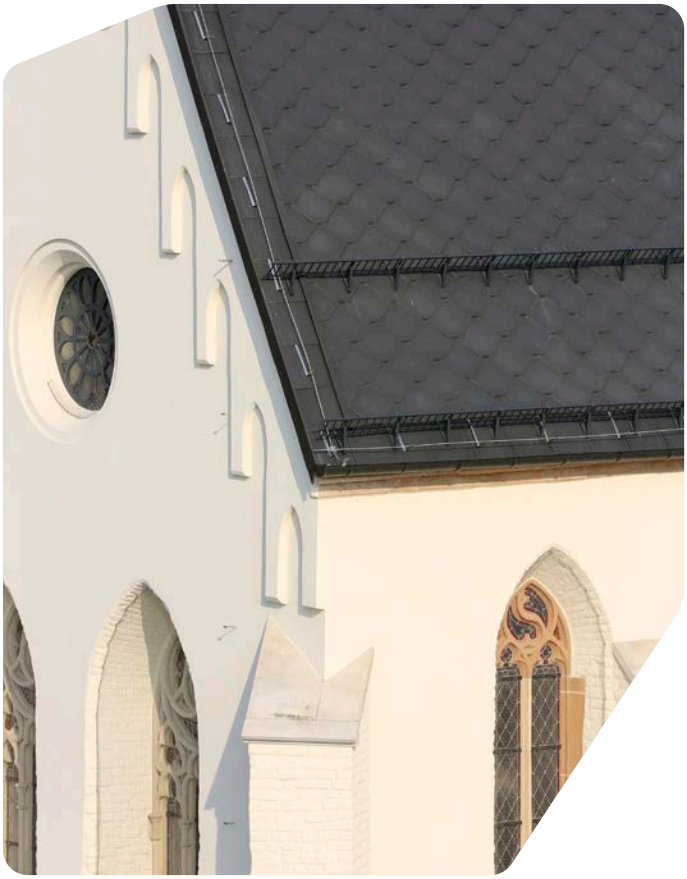

Zámecká kaple sv. Tomáše z Canterbury, Ratiboř (Polsko)
Architekt: Inwestprojekt Corporation designers Marek Męczarski
Foto: Paul Kozlowski
ADEKA®
ANTHRA-ZINC®

Divadlo Ateneu Caixa Laietana, Barcelona (Španělsko)
Architekti: X. Vicenç, M. Batlle, M. Goni, J. Ma. Regas
Copyright: Paul Kozlowski
ADEKA®
QUARTZ-ZINC®

Pokládka na bednění

Podklad

Šablony se pokládají na bednění z masivního dřeva (bednění z prken, tradičně používaných při pokrývání). Úrovňový rozdíl mezi jednotlivými díly bednění nesmí být větší než 3 mm. Rozměry bednění musí odpovídat běžným pravidlům odolnosti proti zatížení v závislosti na osové vzdálenosti krokví. V případě předpokladu vysokého zatížení povětrnostními vlivy je vhodné skladbu doplnit o hydroizolační folii překrytou netkanou geotextilií (výrobky typu GRAVIFILTRE-SIPLAST).

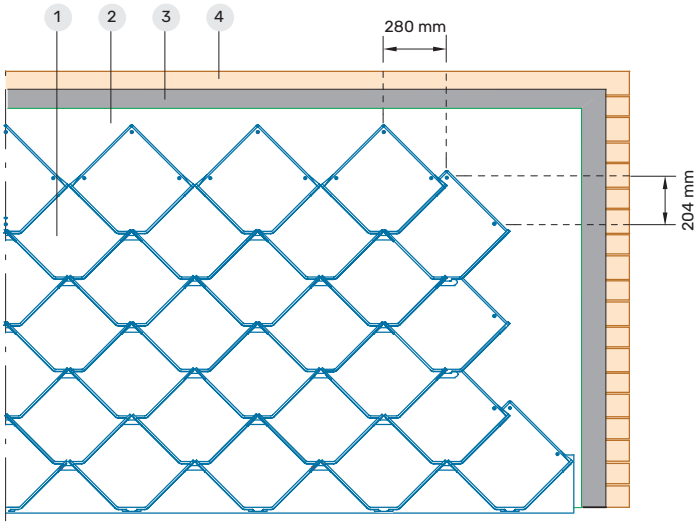

1 Šablona ADEKA®
2 Netkaná geotextilie
3 Živičná membrána
4 Dřevěné bednění

Odvětrávání střešní krytiny

Rozměry větrací mezery střešního pláště se řídí požadavky ČSN EN 73 1901-2. Minimální výška větrané mezery pod bedněním však nebude nikdy menší než 40 mm.

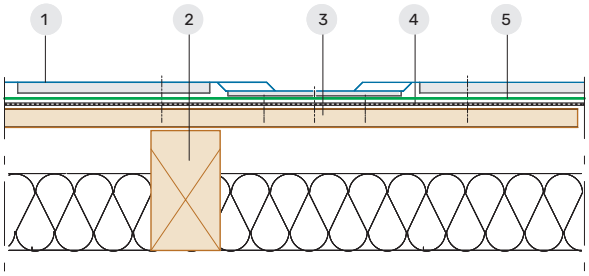

1 Šablona ADEKA®
2 Krokev
3 Dřevěné bednění
4 Živičná membrána
5 Netkaná geotextilie

Technika pokládání

Pokládka na folii

- Vyznačte vodorovnou základní linku pro položení okapové hrany.
- Na bednění kolmo k právě definované základní lince si ve směru sklonu střechy vyznačte osy ve vzdálenosti 56 cm (nebo 28 cm pro usnadnění pokládání), pomohou vám při pokládání šablon ADEKA®, na nichž jsou značky sloužící k jejich zarovnání.
- S pokrýváním začínejte od okapu, a to tak, že zahnete zámek první řady šablon do okapového profilu.
- V dalších řadách se zámek (úchytka) šablon zaklesává do určené části šablon ve spodních řadách. Každá šablona je potom připevněna třemi speciálními vruty 4 x 30, z nerezové oceli, které jsou dodávané spolu s šablonami.
- Podle potřeb pokrývané střechy lze šablony ADEKA® jednoduše stříhat nůžkami. Vyznačte si osu střihu podle značek, jimiž je opatřena každá šablona pro účely pokládání.
- Je-li to nezbytné, lze takto upravené šablony provrtat a přišroubovat k podkladu i mimo předem vyvrtané otvory. Každý prvek musí mít nejméně dva fixační body, vzdálené od sebe alespoň 15 cm. V takovém případě pak vruty podložte neoprenovou vložkou pro zajištění nepropustnosti. Šablony lze též připevnit jednou nebo několika vsazenými příponkami.
- U šablon, které leží na spoji s klempířskými prvky, odstraňte část polystyrenové podložky tak, aby nepřesahovala přes daný prvek.
- Kombinování šablon ADEKA®: chcete-li zabránit výrazným barevným kontrastům na ploše střechy, doporučujeme vám, abyste v dodaných balících pečlivě vybrali šablony, které budou osazeny vedle sebe.

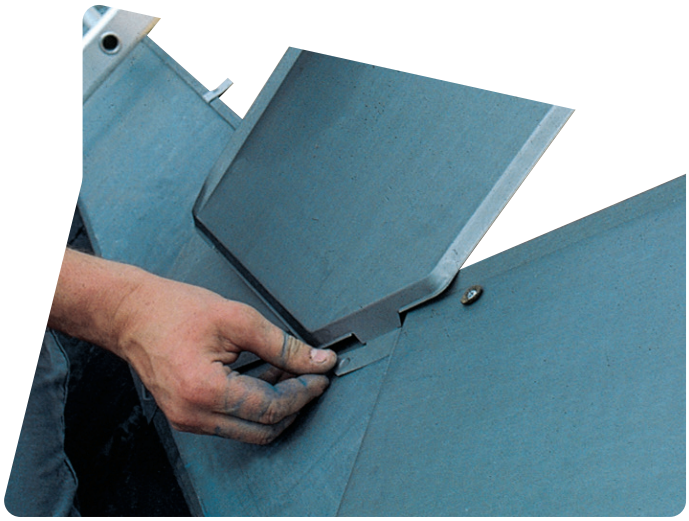

Oprava šablony ADEKA®
Je-li nutné vyměnit jednu poškozenou šablonu ADEKA® na již položené střeše, odlepte z jiné, neporušené šablony polystyrenovou podložku a nůžkami odstřihněte zdvižený okraj její vrchní části.
Položte tuto novou šablonu ADEKA® na poškozenou šablonu, kterou ponecháte na původním místě. Zasuňte zámek nové šablony pod dolní šablony a její okraje pod okraje horních šablon.

Klempířské prvky

Boční lem: pravý a levý (délka: 1 m)
Upevnění: 2 příponky
a svorky (2 na 1 m)

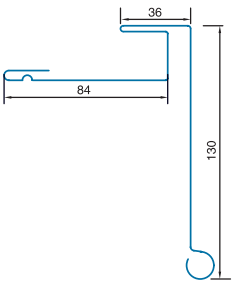

Okapová hrana (délka: 1,17 m)
Upevnění: 2 příponky a 2 ocelové výztuhy

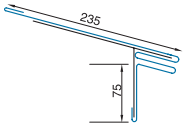

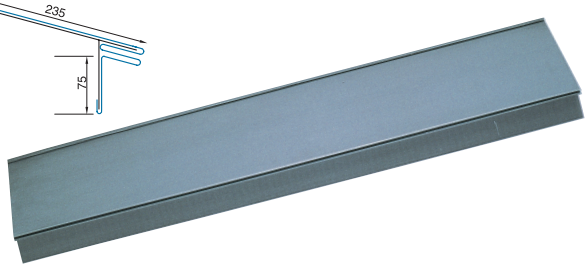

Hřebenáč: pravý a levý (délka: 1 m)
Upevnění: 2 příponky a svorky (2 na 1 m)

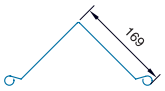

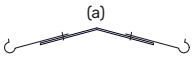

Úžlabí (délka: 1 m)
Upevnění: 6 příponek
(2 na 1 m sklonu a 2 nahoře)

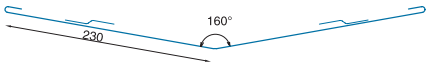

Nárožní lišta (délka: 1 m)
Upevnění: 4 příponky (2 na 1 m sklonu)

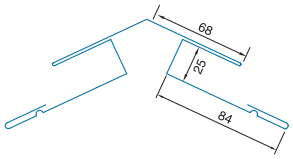

Lemovací lišta zdiva, pravá a levá (délka: 1 m)
Upevnění: 2 příponky na 1 m

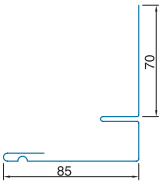

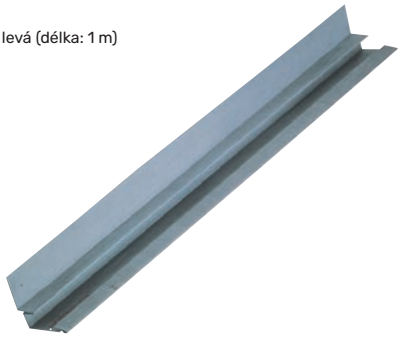

Pokládání doplňkových prvků

Žlaby

Ventilační vstupy střešní krytiny jsou zajištěny přesahem podkladu.

Po vyznačení vodorovné základní linky se přikládají okapové lišty ADEKA® (délka 1,17 m) směrem zprava doleva. Překrytí dvou přiléhajících okapových lišt má být 50 mm. Osa tohoto překrytí musí souhlasit se středovou osou jedné ze šablon ADEKA® první řady.

Připravte výztuhy osazené na bednění (2 na 1 m), k němuž pak příchytkami (rovněž 2 na 1 m) připevněte okapovou lištu.

Než zahájíte kladení šablon ADEKA® od okapového žlabu nahoru, vystřihněte nebo vyřízněte 50 mm široký pruh polystyrenové podložky šablon ve směru jejich středové vodorovné osy, čímž zajistíte dokonalou těsnost na styku šablony a ohybu žlabové lišty.

Zámky šablon ADEKA® je třeba zahnout o 180° směrem dolů a zaklesnout do drážky okapové lišty

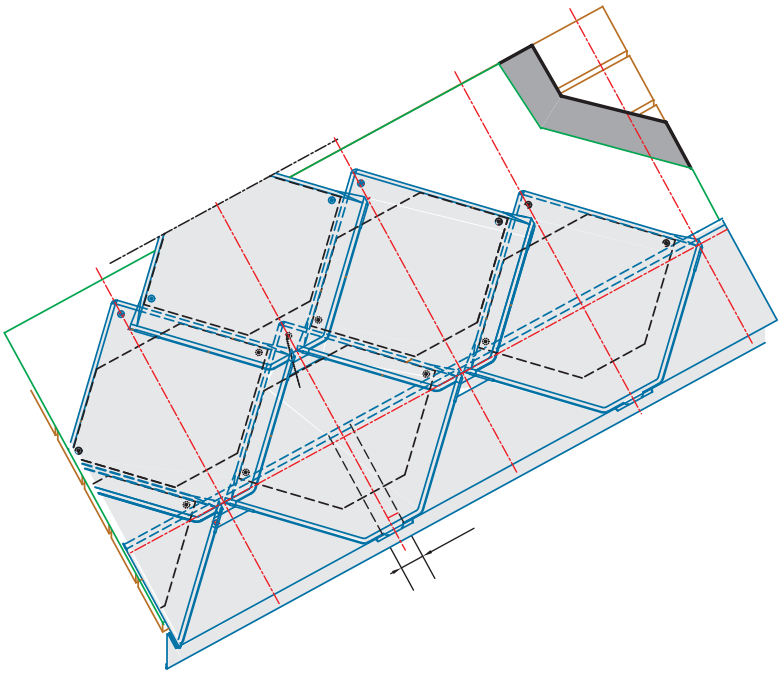

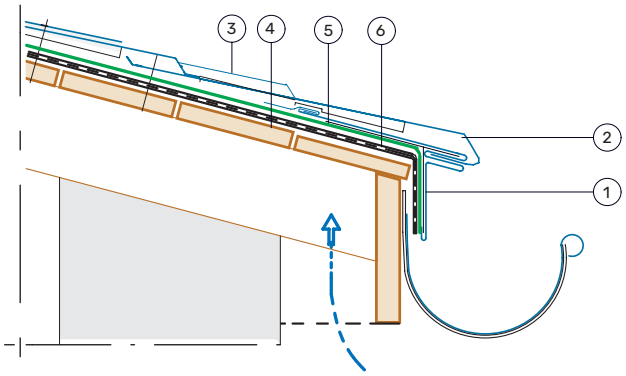

1 Okapová lišta

2 Šablona se zámkem zaklesnutým do drážky okapové lišty

3 Druhá řada šablon ADEKA®

4 Bednění

5 Geotextilní membrána

6 Živičná membrána

Pokládání doplňkových prvků

Hřeben

Střechy s minimálním sklonem 30° (60 %)

- Hřeben střechy lze oplechovat hřebenovou lištou s obrubou dlouhou 2 m a upevněnou hřebenovými třmenovými úponkami (2 na 1 m).
- Na střechu předem osaďte hřebenovou lať nebo hřebenáč z pozinkované oceli, ukotvěte ve výšce minimálně 350 mm nad bednění FeZn zatahovací pás, abyste nakonec mohli správně napojit hřebenovou lištu k poslední řadě šablon ADEKA®.
- Každou šablonu ADEKA® kolem hřebenové lišty je třeba zdvihnout alespoň o 300 mm nahoru a v případě potřeby ji zastřihnout do správného rozměru.
- Provrtejte šablonu a přišroubujte ji tak, že pod vrut vložíte neoprenovou těsnící podložku.
- Odvětrání horní části střešní krytiny je zajištěno ventilací v horní části bednění.

Minimální sklon 30° (60 %)

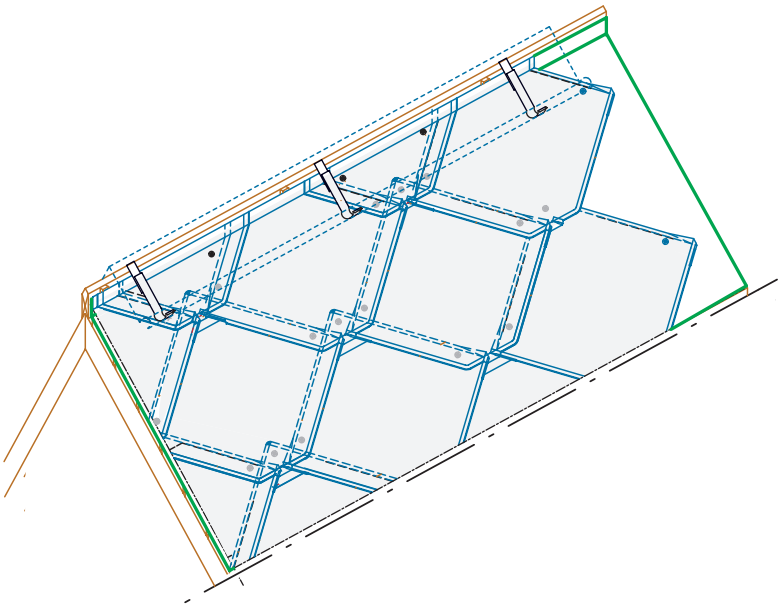

Střechy se sklonem od 14,5° (25 %) do 30° (60 %)

Střechy těchto sklonů se pokrývají tradičním odvětraným hřebenem. Šablony ADEKA® je třeba zdvihnout směrem nahoru o 100 mm, jejich vrchní část zajišťují příponky. Hřebenová lišta přesahuje přes šablony ADEKA® nejméně 30 mm.

Sklon od 14,5° (25 %) do 30° (60 %)

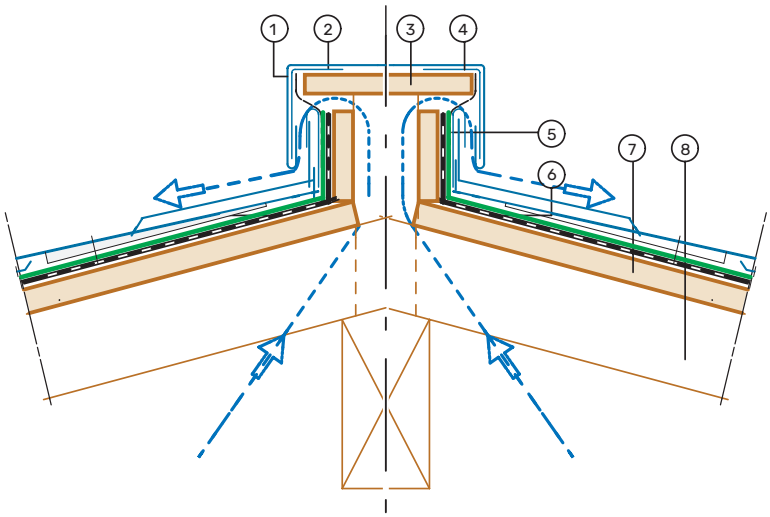

1 Šablona ADEKA® (s úkosem o 30 mm)
2 FeZn zatahovací pás
3 Bednění
4 Hřebenová lišta s obrubou
5 Bednění
6 Odvětrávaná vzduchová mezera: min. 40 mm
7 Plné bednění
8 Krokev

Pokládání doplňkových prvků

Hrany

- Boční hrany jsou oplechovány pomocí levých nebo pravých lemovacích lišt ADEKA® o délce 1 m. Díky svému tvaru umožňují překrytí 50 mm.

- Lemovací lišty jsou ve svislé ose upevněny svorkami na hranové desce (2 na 1 m). V rovině střešní krytiny jsou uchyceny příponkami (2 na 1 m).

- Šablony ADEKA® seřízněte na potřebný rozměr a jejich boční stranu, přiléhající k lemovacím lištám, ohněte nahoru. Výška tohoto ohnutí má být alespoň 5 mm na dolní části a nejvíce 20 mm na vrchní části šablony. 100 mm široký pruh polystyrenové podložky na rubu šablon vyřízněte a odejměte, aby nepřesahoval přes lemovací lištu.

- Vruty upevňující šablony ADEKA®, nesmí procházet lemovací lištou. V případě nutnosti je upevněte příponkou.

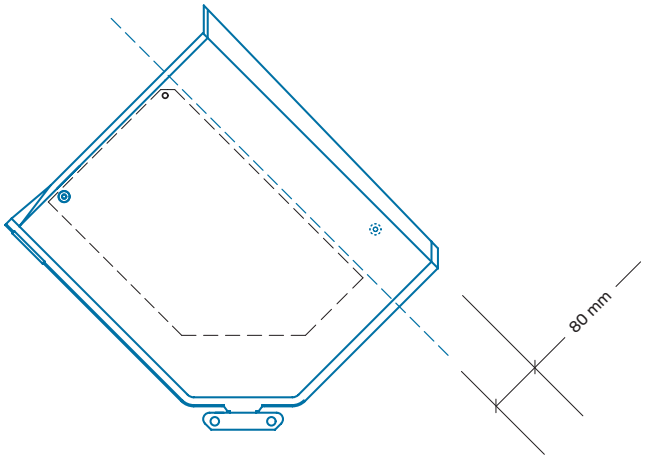

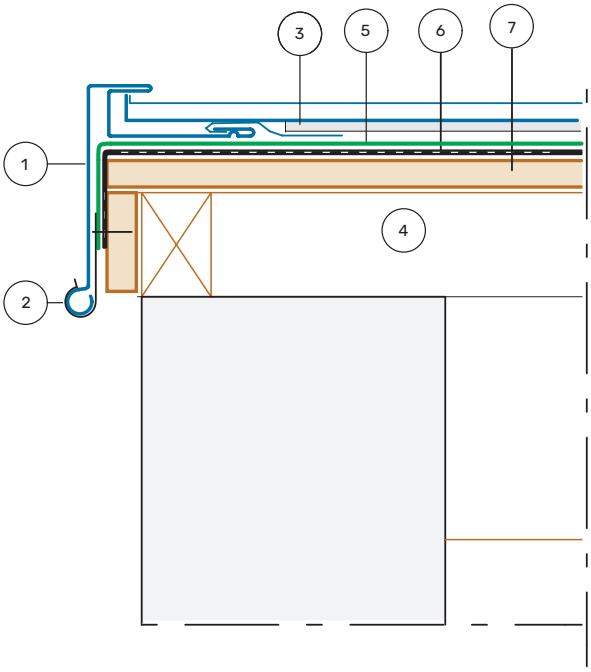

1 Lemovací lišta s levou obrubou
2 Příponka
3 Šablona ADEKA®
4 Vzduchová mezera vysoká nejméně 40 mm
5 Geotextilní membrána
6 Živičná membrána
7 Dřevěné bednění

Pokládání doplňkových prvků

Oplechování

Oplechování nadezdívek

> K těmto účelům používejte levé nebo pravé lemovací lišty k šablonám ADEKA®, dlouhé 1 m. Připevněte lemovací lištu pomocí příponek a poté na ni nasaďte těsnící lištu na tmel.

Oplechování komína

> Prostor pod komínem: vytvarujte širší lem se zkoseným skladem a přiložte jej zepředu ke komínu tak, aby přesahoval přes poslední řadu šablon. Tento lem připevněte příponkami na jeho zahnuté části.

> Boční lem: zde použijte pravou a levou lemovací lištu. Na dolním okraji komína ustřihněte ve svislém směru část lišty, která je zvednutá ke stěně komína, a šikmo sestříhněte část lišty, která přiléhá ke sklonu střechy, abyste tak dosáhli překrytí lemu v prostoru před komínem. Ustřižené šablony ADEKA® přikládejte přímo proti komínu přes boční spojovací lišty.

> Prostor nad komínem: vytvarujte samostatnou zadní lištu, kterou můžete opatřit žlábkem na zachycování vody. Nahoře má zadní lišta upínací bezpečnostní svorku a dole je k ní přiletovaná lišta s drážkou, která drží dolní část nejvyšší řady šablon ADEKA®. Je nezbytné rozstřihnout šablony napůl. Okraj zdvižený proti komínu musí být vysoký minimálně 90 mm a musí přesahovat po obou stranách, přičemž délka přesahu má být stejná jako délka boční spojovací lišty, aby byla zajištěna nepropustnost.

> Nepropustnost okrajových částí zajišťují krycí výztuhy, přiletované ke každému zvednutému rohu šablon, a jedna těsnící lišta, připevněná ke každé straně komína.

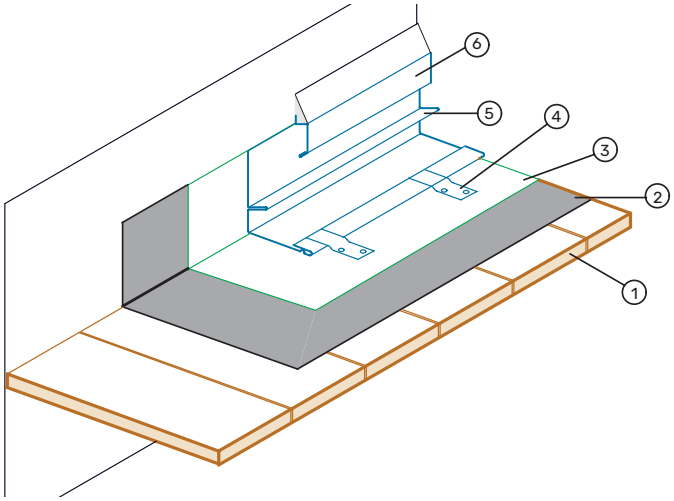

1 Dřevěné bednění
2 Živičná membrána
3 Geotextilní membrána
4 Příponka
5 Lemovací lišta
6 Těsnící lišta

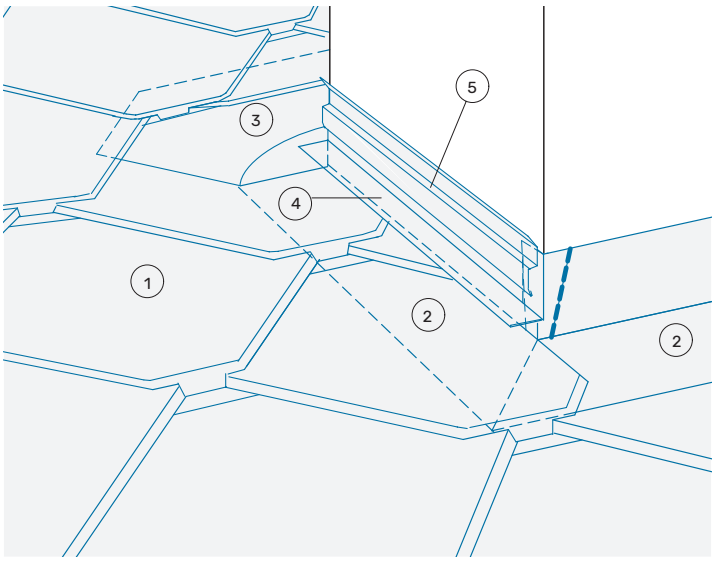

1 Šablona ADEKA®
2 Titanzinkový lem
3 Titanzinkový lem + přiletovaná zdrážkovaná lišta
4 Lemovací lišta
5 Těsnící lišta na tmelovou těsnící vložku

Nároží a úžlabí

Nároží

- Oplechování nároží se provádí pomocí nárožních lišt ADEKA® o délce 1 m.
- Nárožní lišta umožňuje 50 mm překrytí.
- Nároží je upevněno z každé strany bednění dvěma příponkami na 1 m.
- Seříznuté šablony ADEKA®, přiléhající po obou stranách k nárožní liště, musí mít zvednutý okraj o 5 mm v dolní části a o 20 mm ve vrchní části. Na jejich rubové straně je třeba vyříznout a vyjmout 10 cm široký pruh polystyrenové vložky, aby nepřesahovala přes nároží.
- Šablony ADEKA® musí být připevněny vruty přímo k bednění těsně vedle nároží, ale nikoli skrze nárožní lištu. Je-li to nutné, je možné připevnit šablony další vsazenou příponkou.

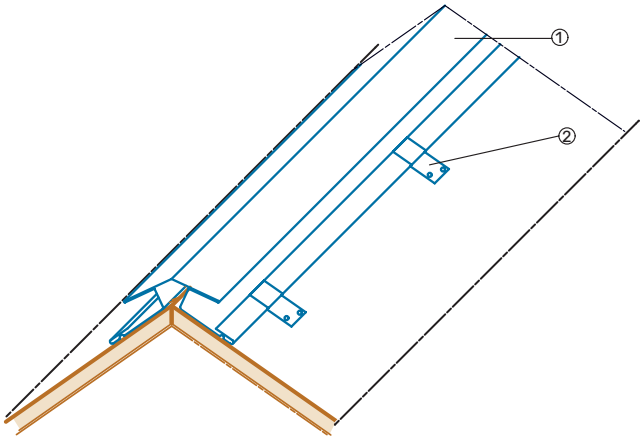

1 Nároží

2 Příponka

Úžlabí

- Oplechování úžlabí a prostupů se provádí pomocí úžlabových lišt ADEKA® o délce 1 m.
- Použití tohoto doplňku je omezeno podmínkami normálního sklonu střechy pokryté šablonami ADEKA®. Délka a plocha takové střechy nesmí přesahovat v půdorysu 8 m, respektive 30 m² kvůli zachytávání vody v úžlabí.
- Jestliže montáž úžlabí ADEKA® není možná nebo je-li rozdíl ve sklonu obou stran střechy příliš velký, vytvarujte zapuštěné úžlabí. S tímto řešením je třeba počítat již při montáži bednění.
- Šablony ADEKA® zastřihněte na míru a asi do hloubky 30 mn založte do drážkování.
- Pokud zastřiženou šablonu ADEKA® nelze vzhledem k její menší velikosti připevnit přímo k lati, vytvořte na ní záhyb a zasuňte do něj příponky upevněné na podkladu (viz druhé schéma dole).

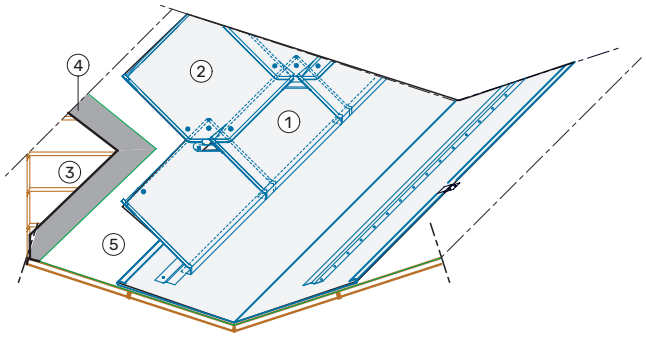

1 Šablona ADEKA® zastřižena

2 Šablona ADEKA®

3 Dřevěné bednění úžlabí

4 Živičná membrána

5 Geotextilní membrána

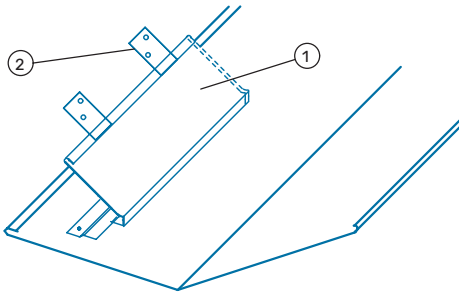

1 Zastřižená šablona ADEKA®

2 Příponka

Doplňky pro oplechování fasád

Pro oplechování stavebních otvorů (dveře, okna) VMZINC® nabízí celou škálu doplňků, které umožňují realizaci těchto ukončovacích prvků. Všechny součásti kompletního střešního a fasádního systému ADEKA® jsou dodávány v jednotném balení i s upínacími prvky.

Parapetní lišta

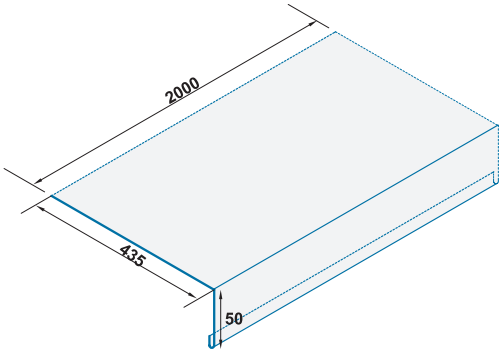

Boční lišta

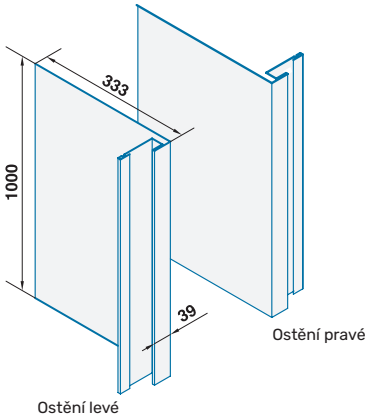

Zakládací lišta
(délka: 1,17 m)
Upevnění: 2 příponky a 2 výztuhy (2 na 1 m)

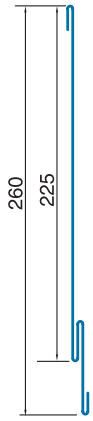

Rohová lišta
(délka: 1 m)
Upevnění: 2 příponky (2 na 1 m)

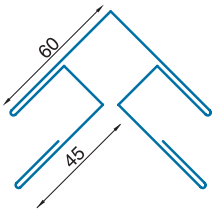

ADEKA®

Montáž šablon na fasádě

Montáž bednění

- Šablonu ADEKA® na fasádě je možno klást na dřevěné bednění nebo laťování s roztečí 204 mm odpovídající vzdálenosti mezi jednotlivými vruty. V místech založení, nároží a okolí stavebních otvorů je třeba laťování doplnit souvislým bedněním ve 400 mm širokém pásu.
- Odvětrání je zajištěno prouděním nejméně 20 mm široké vzduchové mezery. Vstupní ventilační otvor zhotovíme tak, že mezi bedněním v dolní části fasády a poslední latí ponecháme 10 mm mezeru nebo použijeme profil s perforacemi po průřezu 50 až 100 cm^2/m.

Dolní část fasády

- Po vyznačení rovnoběžné základní čáry začněte s pokládáním zakládacích lišt (délka 1,17 m), a to na straně, která je vystavena převažujícím větrům. Na spoji lišt je třeba ponechat 50 mm překrytí. Osa tohoto překrytí musí souhlasit se středovou osou jedné ze šablon ADEKA® první řady.
- Lišta je připevněna příponkami (2 na 1 m) a výztuhami.
- Zámek šablon ADEKA® zaklesněte příponkami pod určené místo zakládacích lišt.

Rohová fasádní lišta

- Oplechování rohů fasády se provádí pomocí rohové lišty, ohnuté pod úhlem 90°.
- Rohová lišta, dlouhá 1 m, je v horní části upevněna příčným úponem a po stranách dvěma příponkami na metr.
- Překrytí rohových lišt musí být přibližně 50 mm.
- Šablony ADEKA® seřízněte na míru a jejich boční okraj, přiléhající k rohové liště, ohněte nahoru. Výška zahnutí je 5 mm v dolní části a nejvýše 20 mm ve vrchní části šablony. Z polystyrenové podložky na rubové straně vyřízněte a vyjměte 100 mm pás, aby se podložka nepřekrývala s rohovou lištou.
- Vruty k upevnění šablon ADEKA® musí být zašroubovány přímo do podkladu těsně vedle rohové lišty, ale nikoli skrze ni.

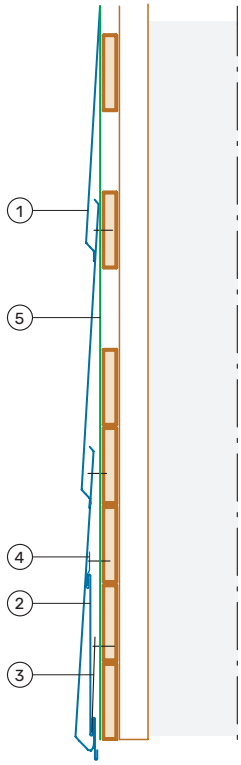

1 Šablona ADEKA®
2 Zakládací lišta
3 Výztuha z pozinkované oceli
4 Příponka
5 Geotextilní membrána

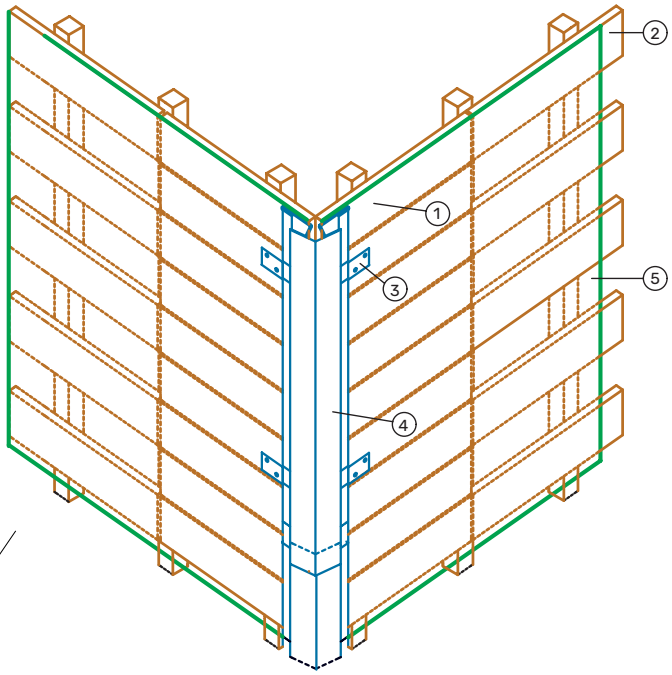

1 Souvislé bednění
2 Nesouvislé bednění
3 Příponka
4 Rohová lišta
5 Geotextilní membrána

Realizované projekty

Zdravotnické středisko La Meinau, Strasbourg (Francie)
Architekt: Baussan Palanché
Copyright: Paul Kozlowski
ADEKA®
QUARTZ-ZINC®/ PIGMENTO® červené

Multifunkční budova, Nantes (Francie)
Architekt: Rocheteau et Saillard
Copyright: Paul Kozlowski
ADEKA®
ANTHRA-ZINC®

Duvali, Santa Maria de Feira (Portugalsko)
Architekt: ARQUITECTOS E DESIGN,LDA
Copyright: Paul Kozlowski
ADEKA® / VMZINC® Stojatá drážka
ANTHRA-ZINC®

Duvali, Santa Maria de Feira (Portugalsko)
Architekt: ARQUITECTOS E DESIGN,LDA
Copyright: Paul Kozlowski
ADEKA® / VMZINC® Stojatá drážka
ANTHRA-ZINC®

Obytný dům, Marceau, Le Bouscat (Francie)
Architekt: Majolice / Atelier d'architecture (Maire-Alice Casagrande)
Copyright: Paul Kozlowski
ADEKA®
ANTHRA-ZINC®

Realizované projekty

Rodinný dům, La Roche sur Foron (Francie)
Architekt: Tectum Architecture
Copyright: Paul Kozlowski
ADEKA®
QUARTZ-ZINC®

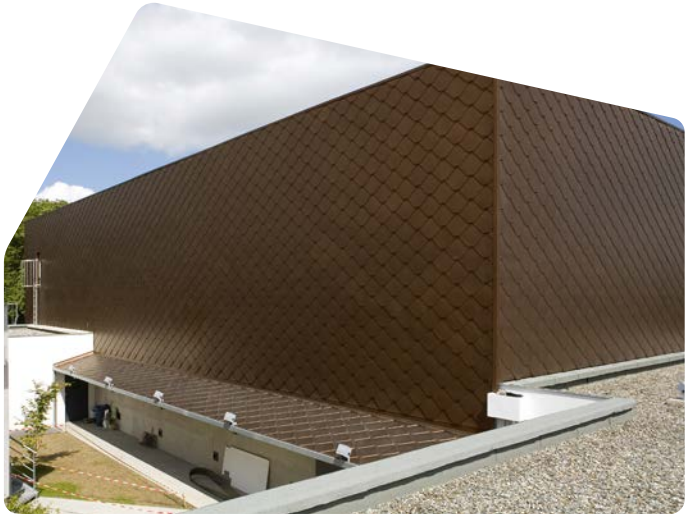

Univerzitní restaurace, Pau (Francie)
Architekt: Cachau
Copyright: Paul Kozlowski
ADEKA®
PIGMENTO® hnědé

Villa Warszawa, (Polsko)
Architekt: Barbara Pietkiewicz
Copyright: Paul Kozlowski
ADEKA®
QUARTZ-ZINC®

Childcare, Kessel-Lo (Belgie)
Architekt: VAN HOEF Stefan
Copyright: VMBSO
ADEKA®
QUARTZ-ZINC®

Kemp, St Pabu (Francie)
Architekt: Guenole Chateau Architecte
Copyright: VMBSO
ADEKA®
QUARTZ-ZINC®

VMZINC® - 03/2022 CZ

STŘECHA A FASÁDA

ADEKA®

Střešní a fasádní šablony s dlouhou životností, použitelné pro šikmé střechy a fasády se sklonem od 15°

Návod pro použití

Instalace a specifikace těchto výrobků jsou hlavní zodpovědností architektů a stavebních odborníků, kteří se musí ujistit, že veškeré VMZINC® výrobky jsou používány vhodným způsobem, jsou v souladu s konstrukcí stavby a že jsou slučitelné s dalšími použitými materiály a technikami.

VM Building Solutions CZ s.r.o. pravidelně vydává a aktualizuje technické podmínky a montážní manuály pro specifické zeměpisné oblasti a organizuje školící kurzy.

VM Building Solutions CZ s.r.o. nenese žádnou zodpovědnost za jakoukoliv specifikaci nebo použití jeho produktů, kde nebyly respektovány veškeré normy, doporučení a postupy.

Atlas Garden, Stockholm (Švédsko)
Architekt: Sweco Architects
Copyright: © foto bosse lind
ADEKA®
QUARTZ-ZINC®

Váš prodejce VMZINC

VM Building Solutions CZ s.r.o.
Ocelářská 1354/35
190 00 Praha, CZ
Mob.: +(420) 721 442 444
www.vmzinc.cz